VÁLVULA GLOBO DE SEDE ANGULAR TIPO Y

- Construção:

A Válvula Globo de sede angular é operada pneumaticamente por atuador compacto com pistão em alumínio, possui peso reduzido, baixa manutenção e alto desempenho operacional. Proporciona excelente performance e grande durabilidade quando comparado com outros atuadores de válvulas convencionais. O eixo da válvula é selado por um conjunto de gaxetas auto ajustável proporcionando baixa manutenção e vedação de confiança no eixo da válvula mesmo depois do longo uso.

- Características:

- As Válvulas globo são aplicadas para uso em líquidos, vapores e gases.
- São adequadas para tarefas automatizadas com funções de ciclo rápido e de alta frequência.
- Possui um curso longo e podem ser usadas como válvulas de controle utilizando obturadores (plug) de regulagem.
- Tamanho Nominal: DN 15 – DN 80.
- Pressão de Operação: 0 - 25 kgf/cm².
- Temperatura de Operação: -10 – 180°C (standard).

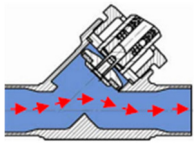

- Vantagens:

- Várias opções de conexão na válvula.
- O ângulo de assento do corpo permite boa capacidade de fluxo.
- Extensa gama de acessórios para serem montados diretamente no atuador.

- Dados Técnicos / Condições de Operação:

Fluido de Operação: Qualquer fluido líquido ou gasoso, que seja adequado com os materiais do corpo e partes internas da válvula.
Fluido de Acionamento: Qualquer gás neutro, normalmente ar comprimido.
Temperatura Máxima de Operação: 180ºC.
Temperatura Máxima do Fluido de Acionamento: 80ºC.
Pressão Máxima de Acionamento: 10 kgf/cm².
Conexão do Atuador: 1/4" BSP-L.
Forma do Corpo: Corpo 2 Vias.
Conexão Padrão para Válvula: Rosca BSP ou NPT, Solda Encaixe ANSI B16.11 (SW) ou Normas Sanitárias SMS, RJT, DIN e TC.
Material do Corpo: Aço Inoxidável Microfundido 316 (ASTM A351 CF8M).
Material de Vedação: PTFE Politetrafluoretileno (TEFLON).

- Função de Acionamento:

NF – Normalmente fechada pela força da mola(s) e ar para abrir.
NA – Normalmente aberta pela força da mola e ar para fechar.
DA – Duplo Acionamento (AR-AR).

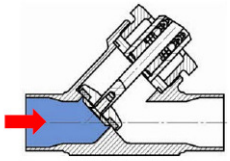

Direção de fluxo:
"contra o plug"
Válvula fechada max. 25 bar
Líquidos, gases e vapor

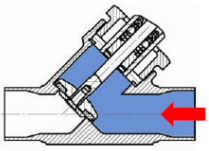

Direção de fluxo
"sobre o plug"
Válvula fechada max. 10 bar
Gases e vapores

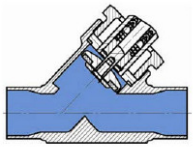

Válvula Aberta

- Dimensional:

Atuador							
Diâmetro Nominal DN		Atuador 1 Tamanhos (Códigos) 1-1; 1-2 / 1-O / 1-D			Atuador 2 Tamanhos (códigos) 2-2; 2-3 / 2-O / 2-D		
mm	pol	A2	B	CT	A2	B	CT
15	1/2"	87	96	165	-	-	-
20	3/4"	87	96	170	124	165	236
25	1"	87	96	180	124	165	241
32	1.1/4"	-	-	-	124	165	253
40	1.1/2"	-	-	-	124	165	262
50	2"	-	-	-	124	165	270
65	2.1/2"	-	-	-	124	165	285
80	3"	-	-	-	124	165	300

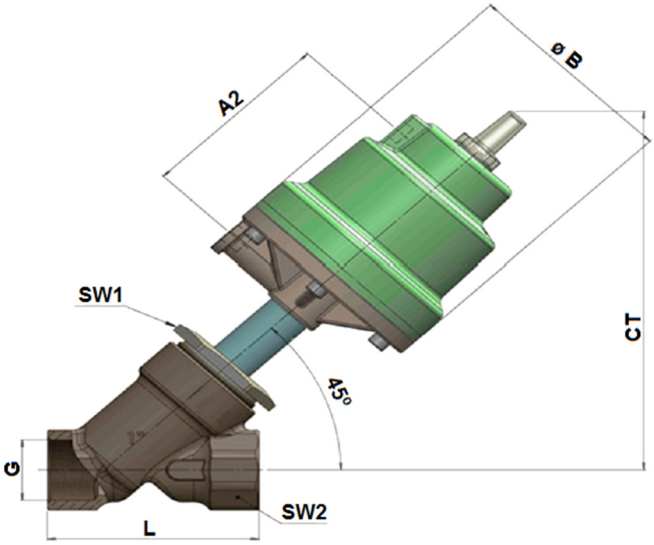

- Kit Reparo da Válvula tipo Y:

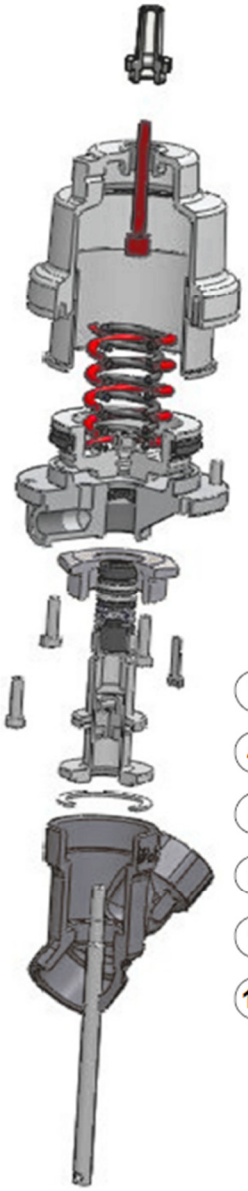

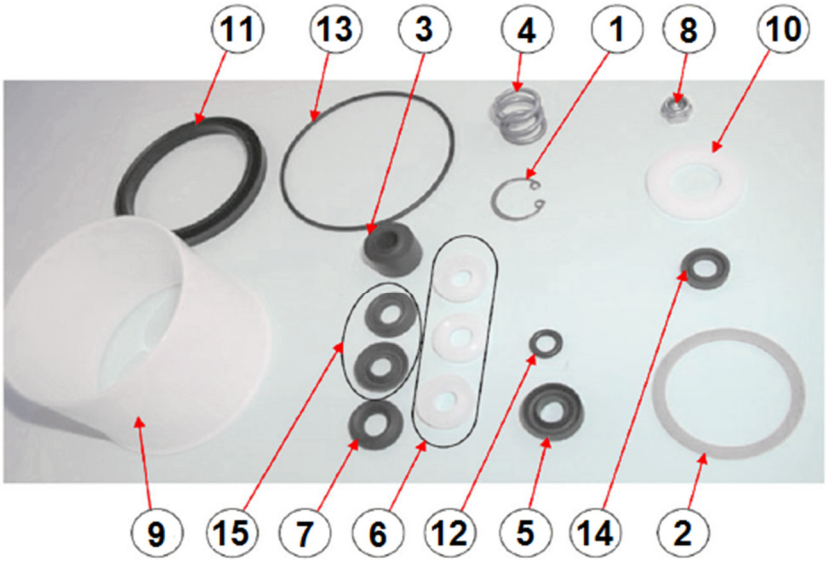

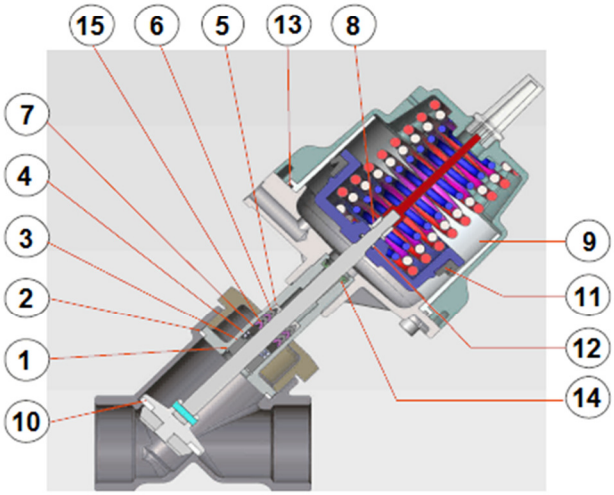

Item	Descrição
1	Anel Elástico
2	Junta de Vedação
3	Bucha Guia Inferior
4	Mola do Tubo
5	Anel de Pressão Superior
6	Gaxeta Chevron em PTFE.
7	Anel de Pressão Inferior
8	Porca Sext. Auto Travante
9	Camisa do Atuador - POM
10	Anel de Vedação PTFE
11	Gaxeta do Pistão
12	O'ring da Haste
13	O'ring do Atuador
14	Gaxeta Viton Tipo U
15	Gaxeta Chevron

Metal Limpo

METAL LIMPO CONEXÕES SANITARIAS LTDA.
Rua Sarg. Jeter Augusto Pereira, 341 – Pq. Novo Mundo
02188-070 – São Paulo – SP – Brasil
Fone: +55 (11) 2207-7476
metallimpo@metallimpo.com.br
www.metallimpo.com.br

REV. 07/03/2018